ИНСТРУКЦИЯ ПОЛЬЗОВАТЕЛЯ

РЕГУЛИРУЕМАЯ ЛЕСТНИЦА

- **ECP-4**
- **ECP-6**

ОГЛАВЛЕНИЕ

ВВЕДЕНИЕ 1
ОБЯЗАННОСТИ ПОЛЬЗОВАТЕЛЯ 1
ХАРАКТЕРИСТИКИ ПРОДУКЦИИ 1
ECP-4 2
ECP-6 3
ИНСТРУКЦИЯ ПО УСТАНОВКЕ 4
ОБСЛУЖИВАНИЕ 7
ГАРАНТИЯ 7

ВВЕДЕНИЕ

Спасибо, что выбрали регулируемую складную лестницу GUIL®. Ваша лестница покинула стены производства в идеальном состоянии.

Перед началом работы ознакомьтесь с характеристиками и инструкцией по установке, чтобы обеспечить безопасное и правильное использование регулируемой лестницы.

Если у Вас возникнут какие-либо сомнения или проблемы, не стесняйтесь обращаться к специалистам продающей организации оборудования GUIL®.

ОБЯЗАННОСТИ ПОЛЬЗОВАТЕЛЯ

Каждый, кто занимается установкой и обслуживанием регулируемой алюминиевой лестницы, должен:

- Иметь квалификацию и опыт работы с аналогичным оборудованием.
- Следовать положениям, приведённым в данной инструкции.
- Сохранять данную инструкцию в течение всего срока службы изделия.
- Если инструкция утеряна, обратитесь к продавцу или скачайте её на сайте www.guilstands.ru.

ХАРАКТЕРИСТИКА ПРОДУКЦИИ

Регулируемые алюминиевые лестницы с 4 или 6 ступенями для разной высоты сцены.

Модель	Кол-во ступеней	Высота сцены
ECP-4	4	70 см – 130 см
ECP-6	6	90 см – 180 см

Ступени изготавливаются из фенольной фанерной панели с нескользкой поверхностью и алюминиевого профиля. Они имеют прочную раму 300 x 800 мм с регулируемой высотой между ними, что позволяет использовать лестницы с разной высотой сцены.

Лестницы ECP включают комплект из 2 поручней, изготовленных из усиленного алюминия (PSA-05). На лестнице есть втулки, необходимые для крепления поручней. Лестница крепится к сцене с помощью стальных опор, крепящихся болтами к раме сценического станка.

ECP-4

Регулируемая складная алюминиевая лестница с 4 ступенями для сцены высотой от 700 до 1300 мм. Включает комплект из 2 поручней.

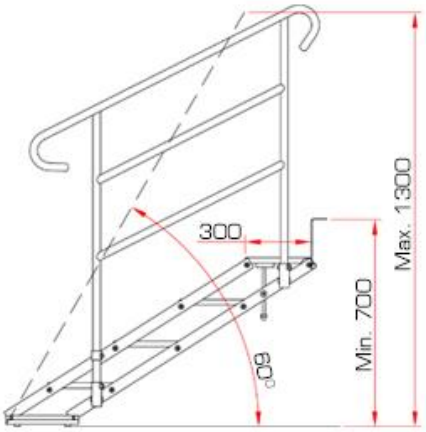

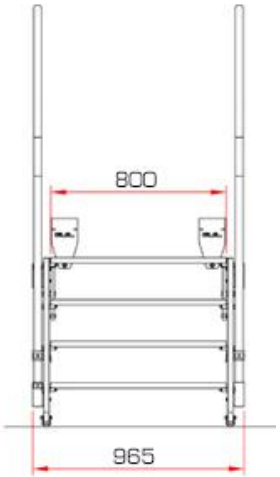

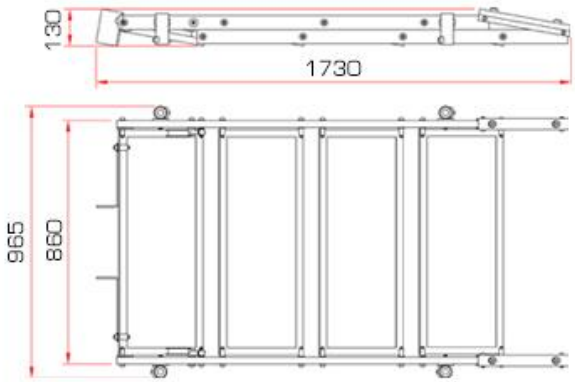

ECP-6

Регулируемая складная алюминиевая лестница с 6 ступенями для сцены высотой от 900 до 1800 мм. Включает комплект из 2 поручней.

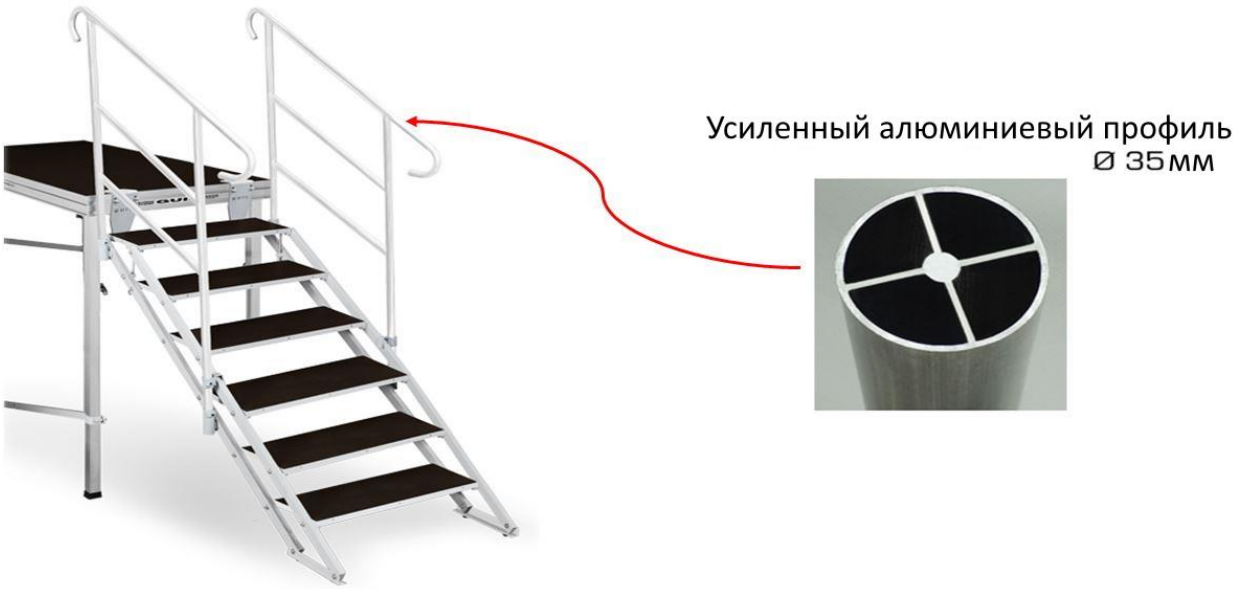

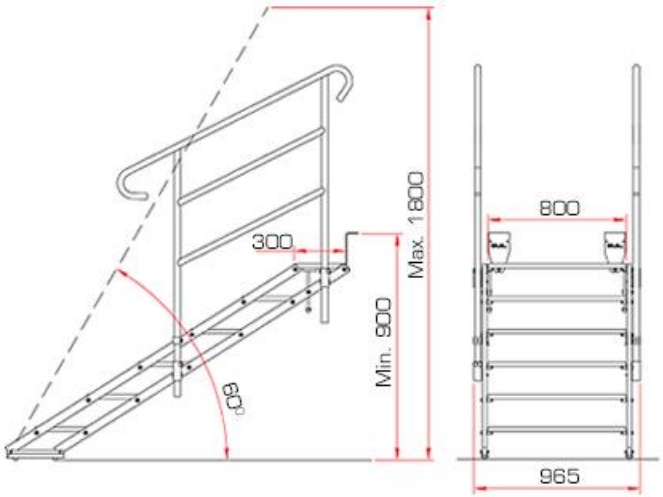

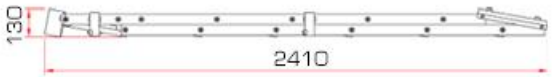

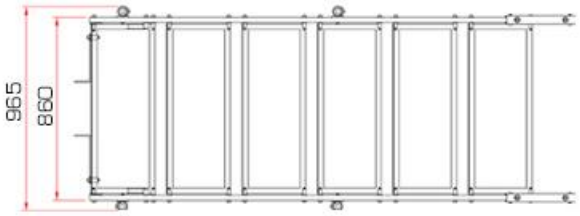

ИНСТРУКЦИЯ ПО УСТАНОВКЕ

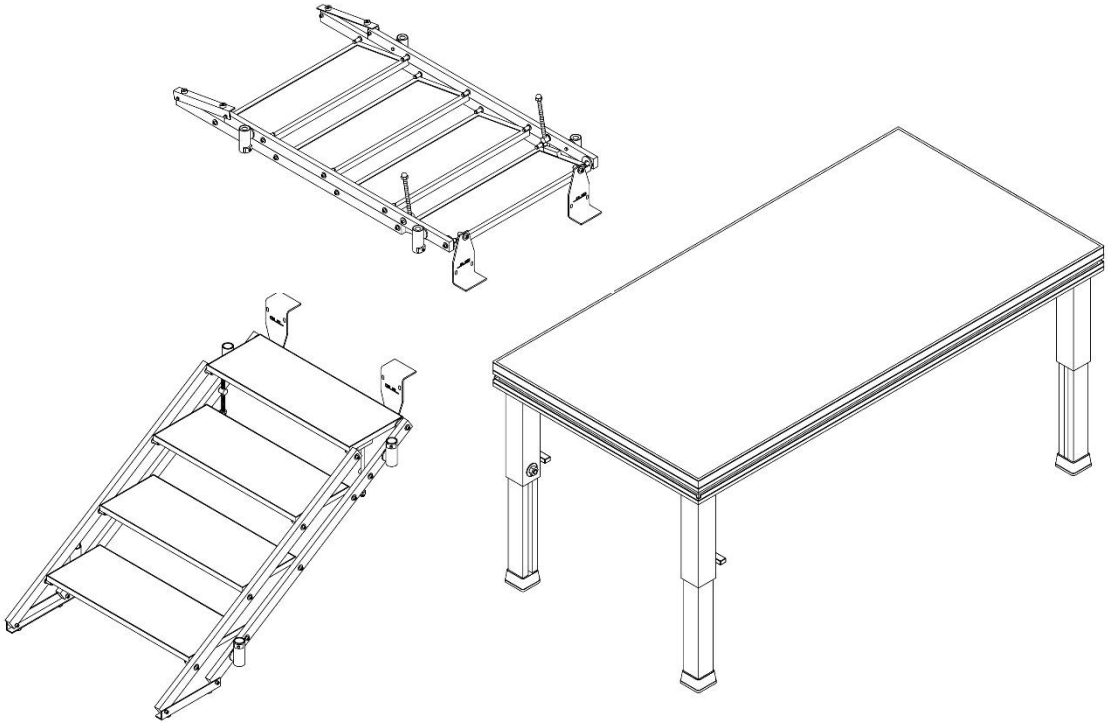

1.- Положите лестницу рядом с сценическим станком.

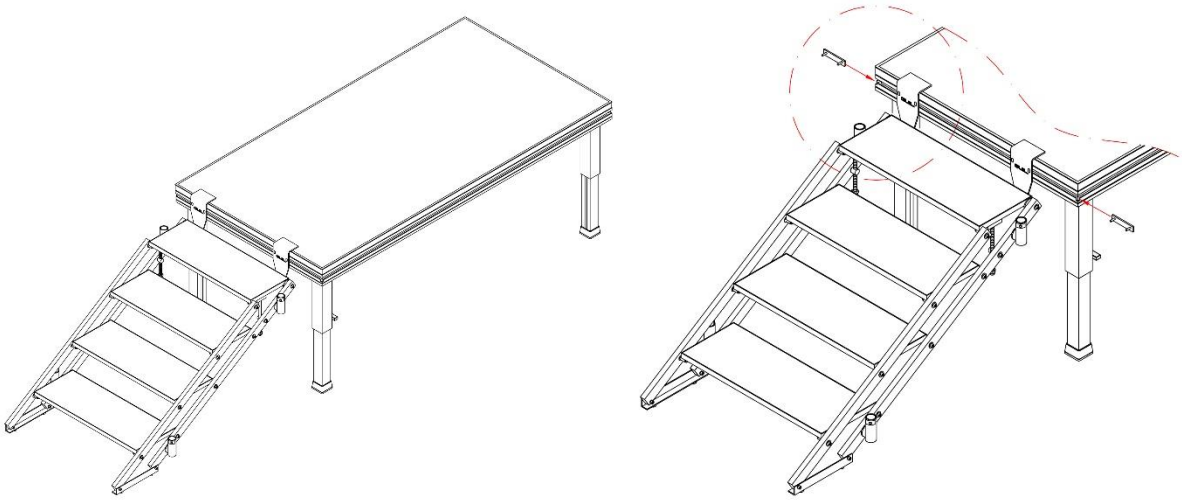

2.- Вставьте крепёжные алюминиевые пластины в паз алюминиевого профиля сценического станка, совместите их с пластинами на лестнице и затяните винты.

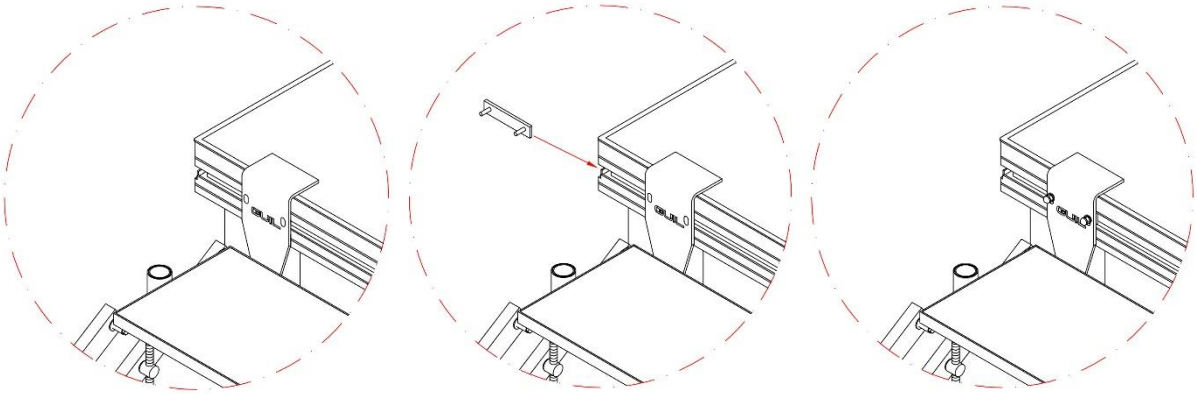

3.- Стабилизируйте основание лестницы на полу и отрегулируйте лестницу так, чтобы она устойчиво стояла на поверхности.

ПРИМЕЧАНИЕ: Убедитесь, что длинные выравнивающие домкраты находятся внутри направляющей и отрегулируйте их так, чтобы при использовании лестница не складывалась.

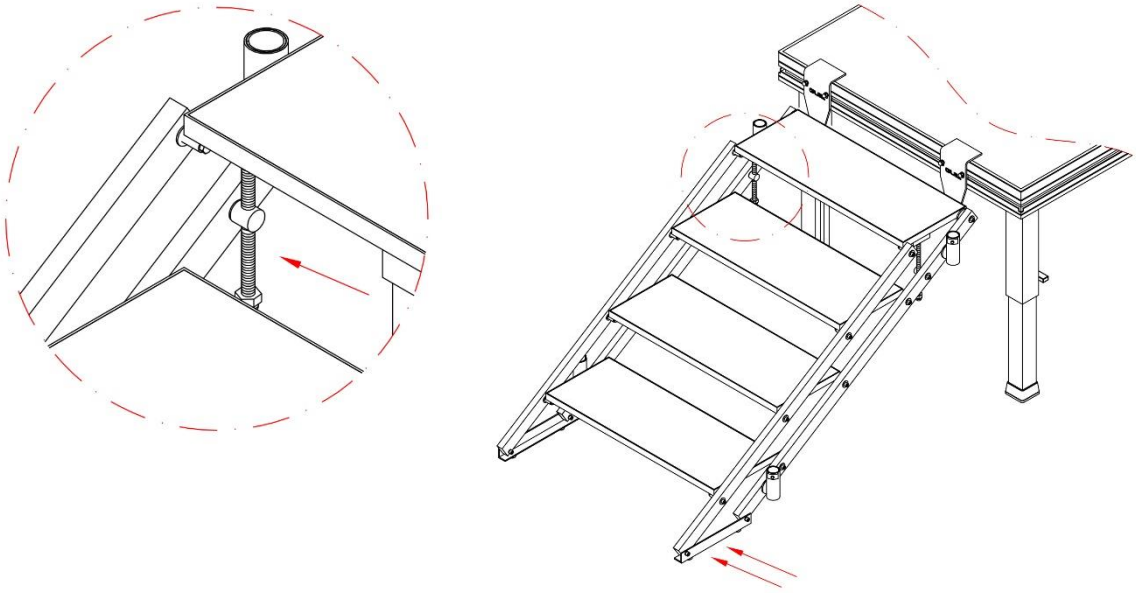

ОЧЕНЬ ВАЖНО: перед использованием лестницы убедитесь, что длинные выравнивающие домкраты находятся в правильном положении.

4.- Наденьте скользящую втулку на длинную часть поручня.

5.- Установите поручень в фиксированные втулки.

5.1.- Вставьте длинную часть поручня в фиксированную втулку с открытым дном.

5.2.- Вставьте короткую часть поручня в фиксированную втулку с закрытым дном.

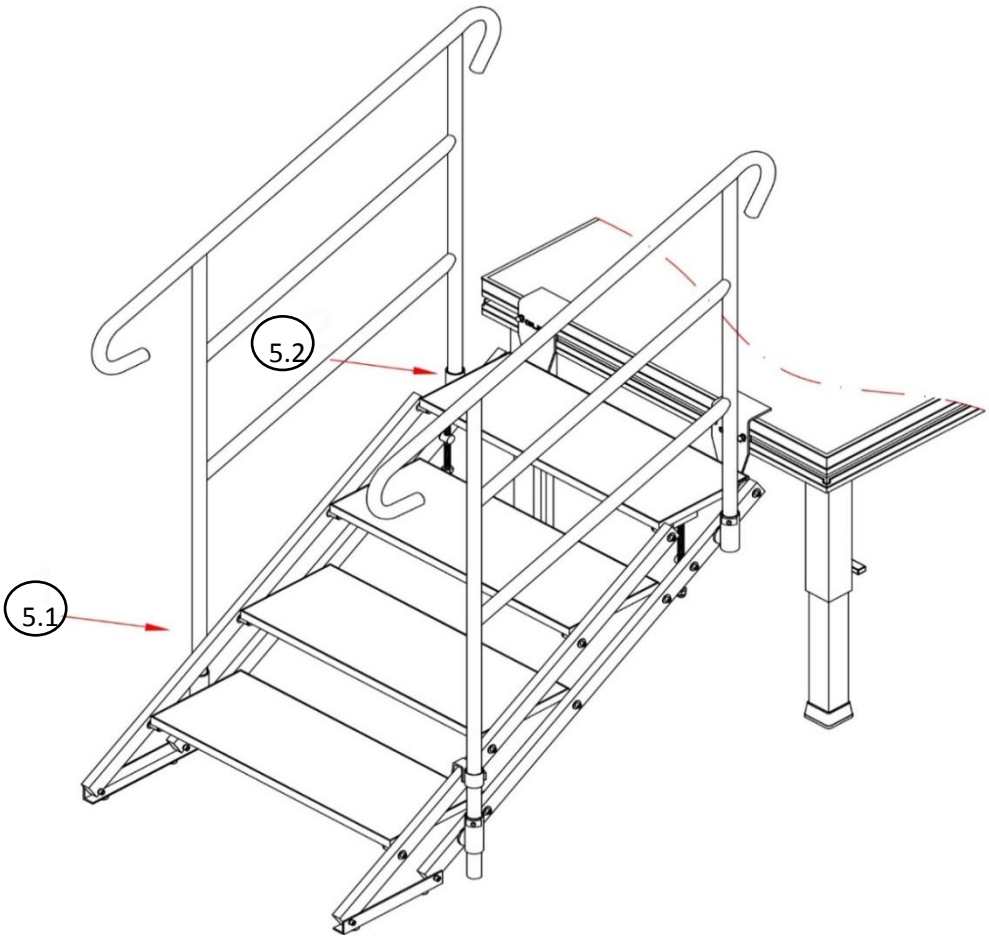

6.- Затяните скользящую втулку и фиксированные втулки так, чтобы поручень был зафиксирован.

Повторите эти шаги для того, чтобы прикрепить второй поручень.

ОБСЛУЖИВАНИЕ

- После каждого использования разбирайте лестницу, следуя приведенной выше инструкции по установке в обратном порядке.
- Храните лестницу чистой и сухой в защищённом от внешних погодных условий месте.
- Проверяйте все детали на наличие острых краев и устраняйте их, если таковые имеются, чтобы предотвратить несчастные случаи или травмы.
- Регулярно проводите визуальный осмотр для того, чтобы убедиться в том, что лестница в идеальном рабочем состоянии.
- Осматривайте соединительные части, чтобы в них не было недостающих деталей, и что они находятся в хорошем рабочем состоянии.
- Немедленно меняйте все изношенные, сломанные или согнутые детали, для того чтобы предотвратить несчастные случаи или травмы.

ГАРАНТИЯ

Лестницы ECP имеют гарантию на все производственные дефекты в течение 12 месяцев после даты продажи. Эта гарантия распространяется исключительно на замену дефектных деталей; затраты на рабочую силу и доставку всегда оплачиваются заказчиком. Ни при каких обстоятельствах GUIL® и продающая организация не несёт ответственности за ущерб, вызванный неправильным использованием любой продукции GUIL®. Гарантия не распространяется на естественный износ продукции.

GUIL® и продающая организация не несут ответственности за травмы или материальный ущерб, вызванные небрежностью, неправильным использованием или обслуживанием лестницы.

Live Sound

АО «Лайв Саунд»
ИНН 9724154876 КПП 772401001
117105, г. Москва, Варшавское шоссе, д. 35, стр. 1
Тел.: (495) 921-45-52 , e-mail: secretary@livesound.ru

www.livesound.ru